PŮDORYS 1:100

POHLED 1:100

PŘÍČNÉ ŘEZY 1:25

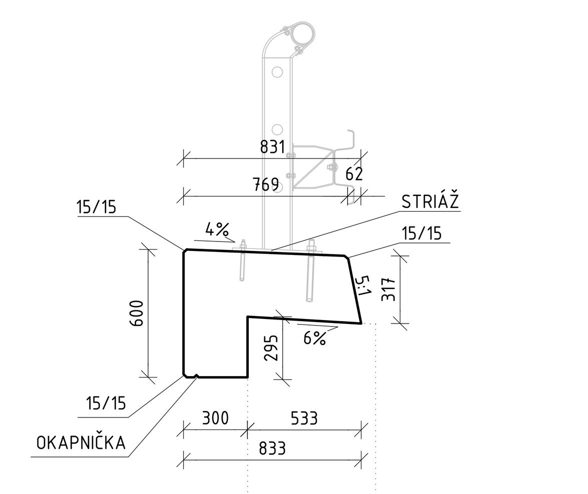

UMÍSTĚNÍ VYTYČOVACÍCH BODŮ 1:25

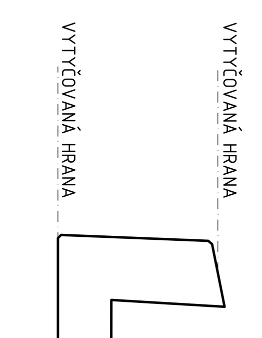

SPECIFIKACE OCELI DLE ČSN 10027-1 A ČSN EN 10027-2

KONSTRUKCE	OZNAČENÍ OCELI
BETONÁŘSKÁ VÝZTUŽ	B500B
KARI SÍŤ	B500A

SOUVISEJÍCÍ OBJEKTY

ČÍSLO SO	NÁZEV OBJEKTU
SO 101	ÚPRAVA KOMUNIKACE
SO 251	OPĚRNÁ ZEĎ

SPECIFIKACE BETONU DLE ČSN EN 206 A ČSN P 73 2404

KONSTRUKCE	TŘÍDA BETONU
BETONOVÉ LOŽE	C25/30n-XF3
PODKLADNÍ BETON	C12/15-X0
ŘÍMSA	C30/37-XD3,XF4
SILNIČNÍ OBRUBNÍK	C30/37-XF4
DŘÍK ZDI	C30/37-XF3+XD1
ZÁKLAD ZDI	C30/37-XF3+XD1

VYTYČOVACÍ BODY

BOD	Y [m]	X [m]
201	636 448,291	992 194,145
202	636 448,053	992 193,381
203	636 454,001	992 192,303
204	636 453,767	992 191,537
205	636 459,712	992 190,396
206	636 459,455	992 189,639
207	636 465,399	992 188,461
208	636 465,126	992 187,682
209	636 471,053	992 186,420
210	636 470,781	992 185,668
211	636 476,690	992 184,348
212	636 476,410	992 183,599
213	636 482,308	992 182,219
214	636 482,021	992 181,472
215	636 487,904	992 180,034
216	636 487,610	992 179,290
217	636 493,477	992 177,794
218	636 493,177	992 177,053
219	636 499,033	992 175,511
220	636 498,727	992 174,772
221	636 504,571	992 173,186
222	636 504,259	992 172,449
223	636 510,091	992 170,819
224	636 509,773	992 170,086
225	636 515,593	992 168,411
226	636 515,270	992 167,680
227	636 521,077	992 165,962
228	636 520,748	992 165,233
229	636 526,543	992 163,471
230	636 526,208	992 162,745
231	636 531,989	992 160,940
232	636 531,650	992 160,215
233	636 537,416	992 158,367
234	636 537,071	992 157,646
235	636 542,823	992 155,754
236	636 542,474	992 155,034
237	636 548,216	992 153,123
238	636 547,864	992 152,405
239	636 553,609	992 150,493
240	636 553,258	992 149,774
241	636 559,001	992 147,862
242	636 558,651	992 147,143

POZNÁMKY

- ROZMĚRY SKRYTÝCH KONSTRUKCÍ JSOU PŘEDPOKLÁDANÉ A NEMUSÍ SOUHLASIT SE SKUTEČNOSTÍ
- ZAKRESLENÍ STÁVAJÍCÍCH INŽENÝRSKÝCH SÍTÍ JE POUZE INFORMATIVNÍ DLE PODKLADŮ POSKYTNUTÝCH JEDNOTLIVÝMI SPRÁVCI SÍTÍ, PŘED ZAPOČETÍM STAVEBNÍCH PRACÍ JE NUTNÉ PROVÉST JEDNTOLIVÝMI SPRÁVCI PŘESNÉ VYTÝČENÍ

Souřadnicový systém: JTSK
Výškový systém: Bpv

INVESTOR:
KRÁLOVÉHRADECKÝ KRAJ
Královéhradecký kraj
Pivovarské náměstí 1245
500 03 Hradec Králové

OBJEDNATEL:
ÚDRŽBA SILNIC Královéhradeckého kraje a.s.
ÚDRŽBA SILNIC
Královéhradeckého kraje a.s.
Kutnohorská 59 500 04
Hradec Králové

ZHOTOVITEL:
M PROJEKCE
M - PROJEKCE s.r.o.
Resslova 956/13
500 02 Hradec Králové
www.m-projekce.cz

NÁZEV AKCE: II/296 HORNÍ MARŠOV - TEMNÝ DŮL, REKONSTRUKCE OPĚRNÉ ZDI

ČÁST: SO 252 - ÚPRAVA KORUNY ZDI

PŘÍLOHA: TVAR ŘÍMSY

VYPRACOVAL: Ing. Miroslav Kubín
ZODP. PROJEKTANT: Ing. Dominik Jareš
KONTROLA: Ing. Jiří Ehrenberger
PARÉ:

MĚŘÍTKO:	Č. ZAKÁZKY:	STUPEŇ:	DATUM:	ČÁST:	PŘÍLOHA:
1:25,100	17-176-02	DSP, PDPS	06/2018	C.3	6